Письмовий стіл Смарт 1

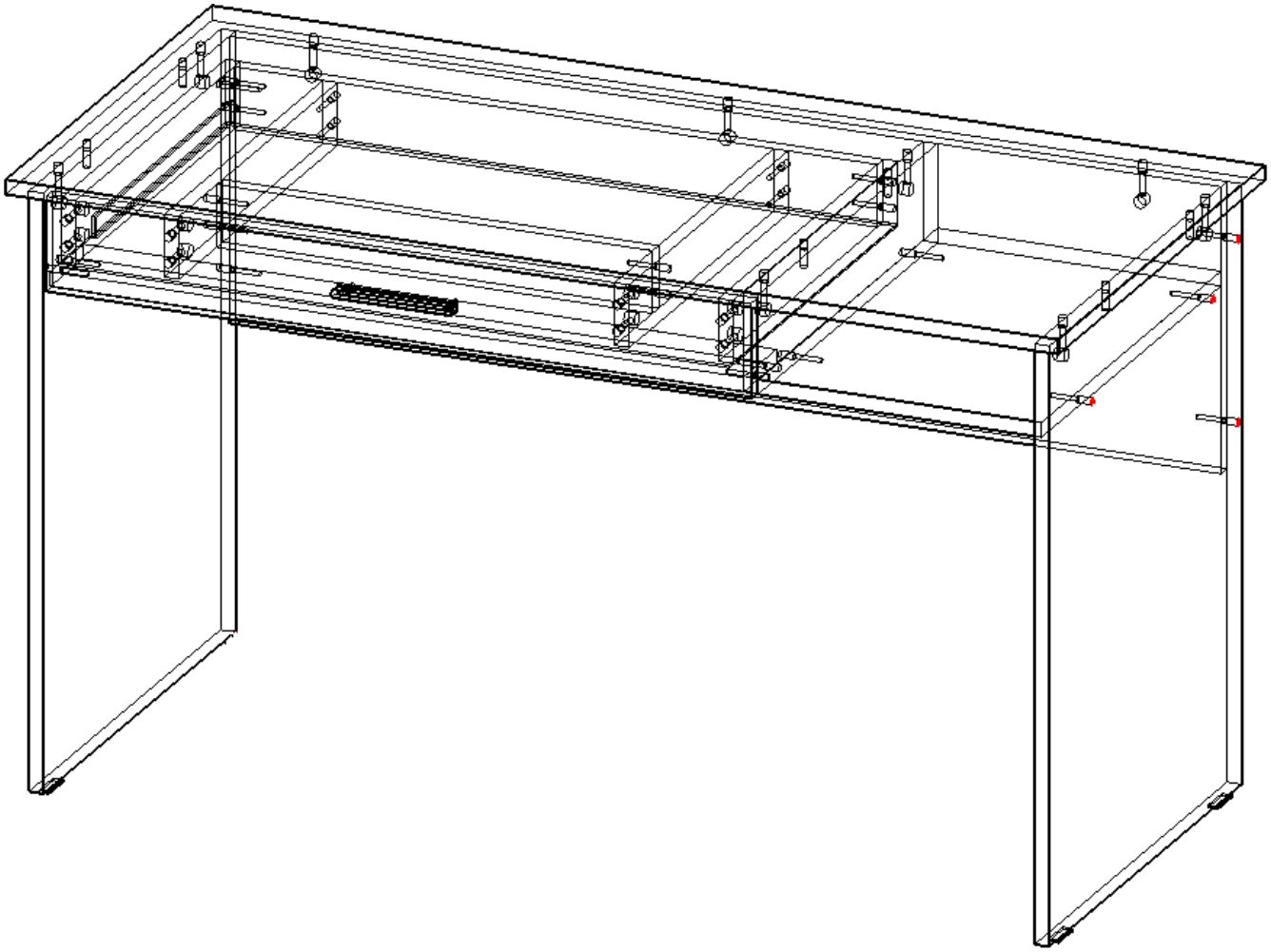

Фурнітура:

Напрямні телескопічні

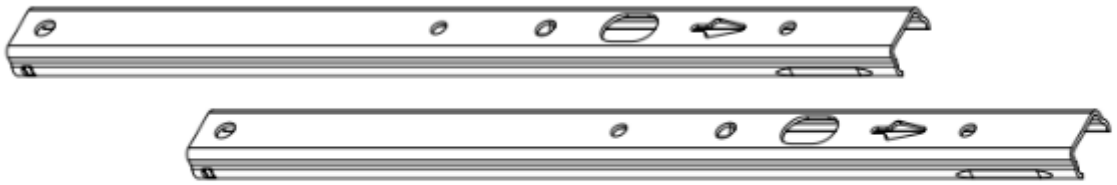

1 компл.

Ручка

Конфірмат

24 шт.

Штифт мініфікса

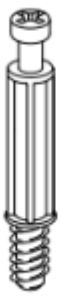

17 шт.

Ексцентрик мініфікса

17 шт.

Шкант

6 шт.

Шуруп

4 шт.

Саморіз

24 шт.

Ніжка-цвях

4 шт.

Гвинт

2 шт.

1 шт.

1. У вказані отвори деталі 15.02.01 встав шканти

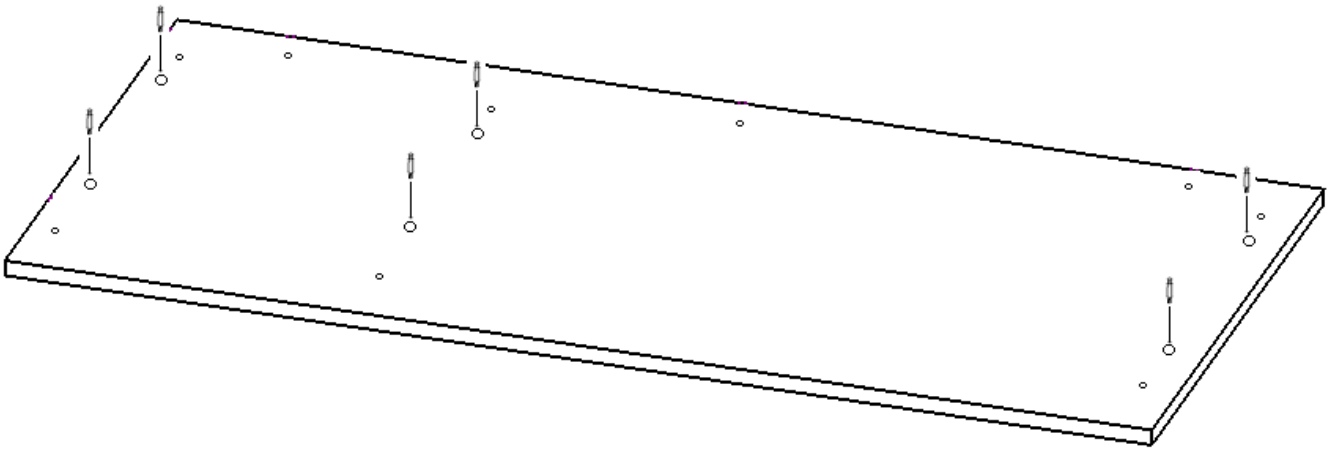

2. У вказані отвори деталі 15.02.01 вкрути штифти мініфіксів

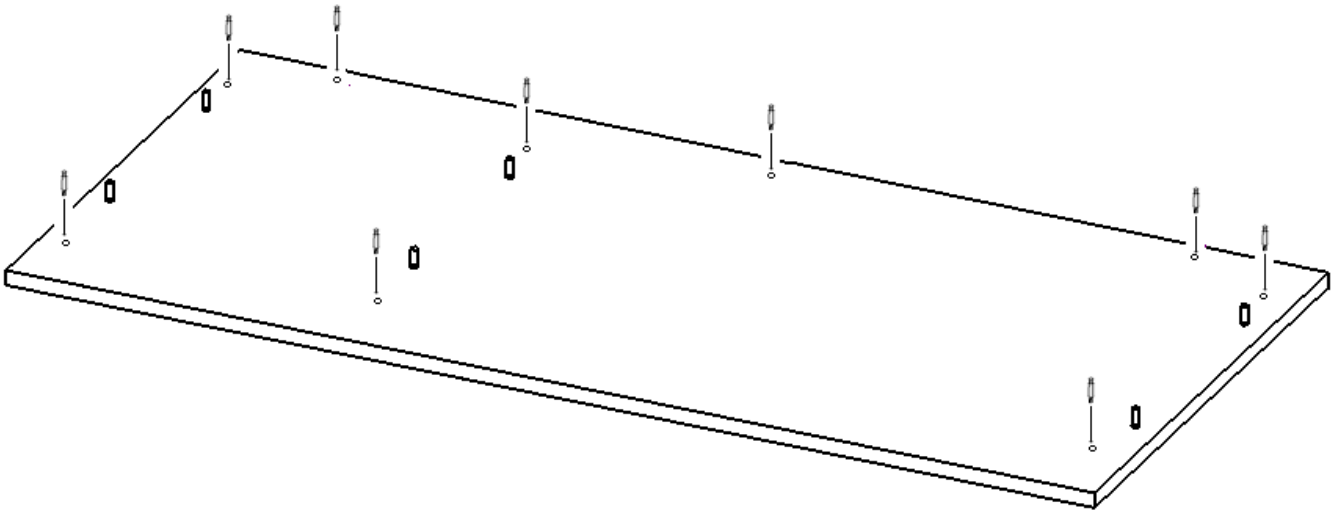

3. У вказані отвори деталей 15.02.05 і 15.02.06 встав ексцентрики мініфіксів

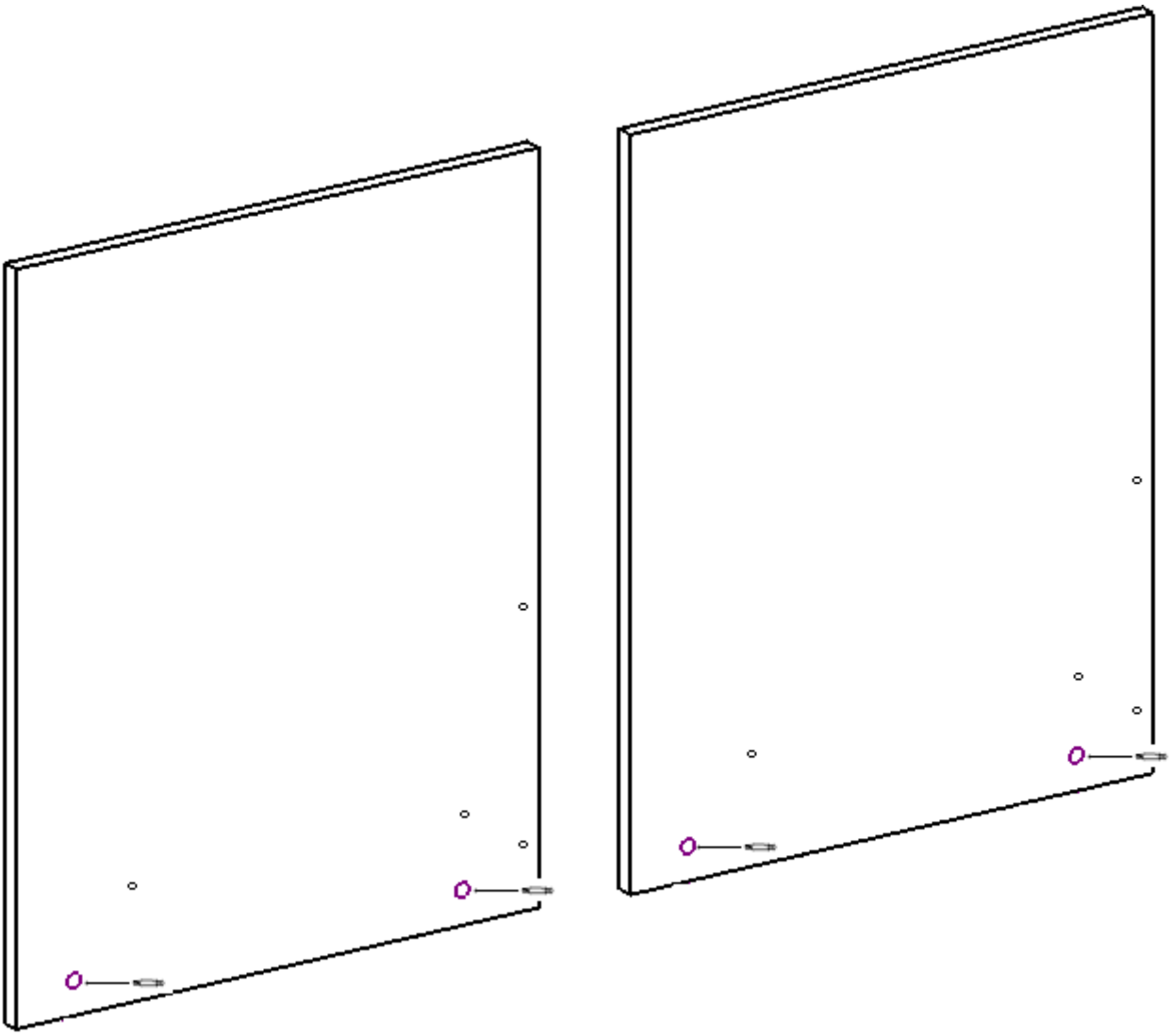

4. З'єднай деталі 15.02.05, 15.02.06 з деталлю 15.02.01, закрути ексцентрики мініфіксів

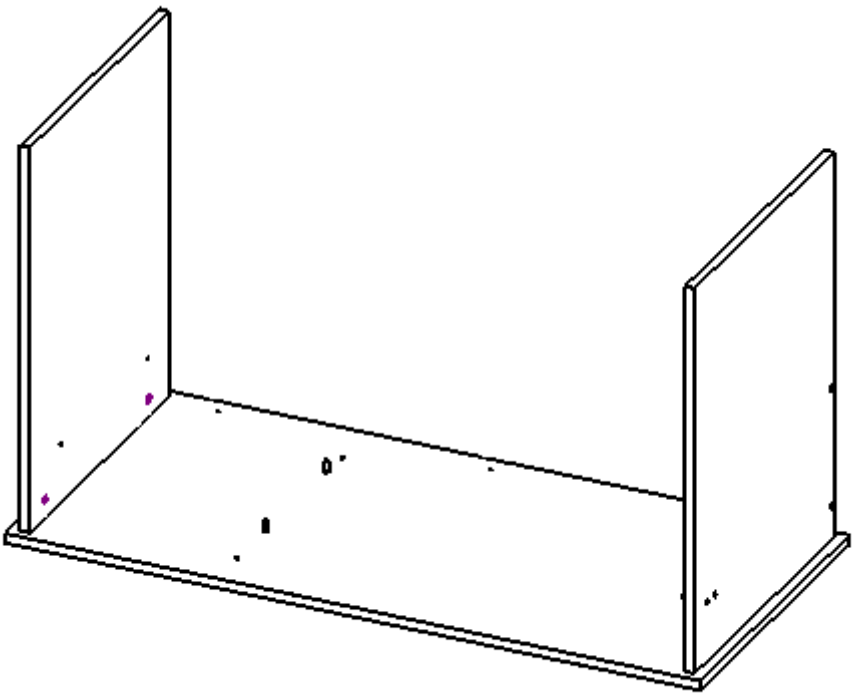

5. У вказані отвори деталі 15.02.04 встав ексцентрики мініфіксів

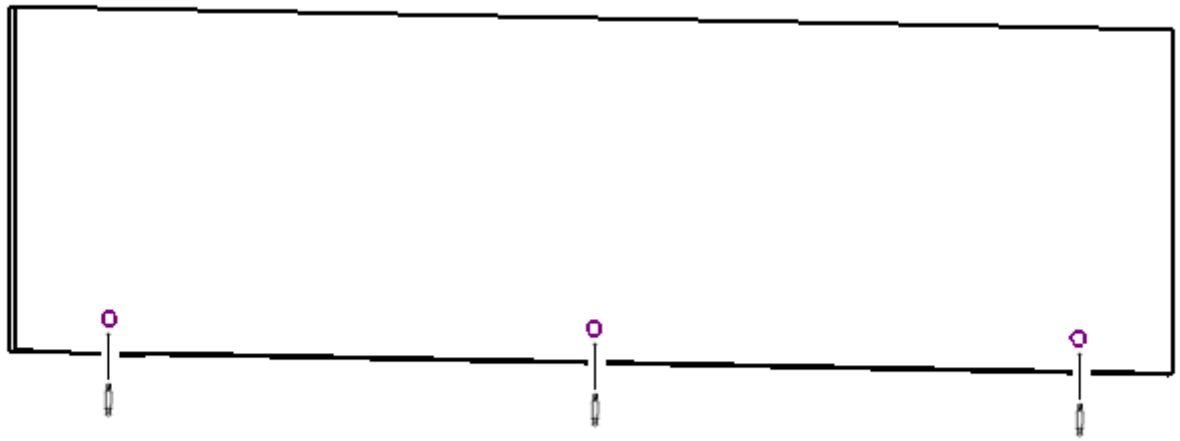

6. З'єднай деталь 15.02.04 з конструкцією. Закрути ексцентрики мініфіксів, у вказані отвори вкрути конфірмати

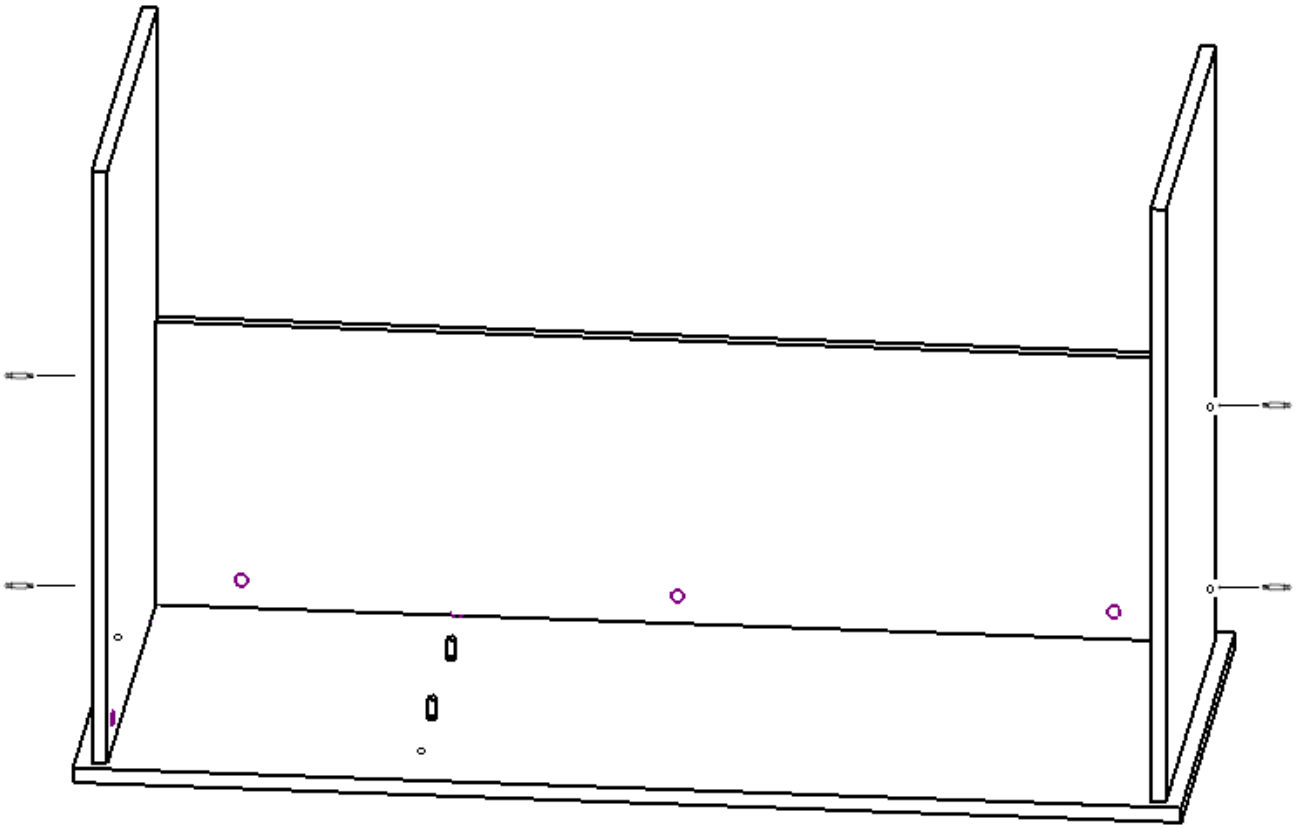

7. У вказані отвори деталі 15.02.07 встав ексцентрики мініфіксів

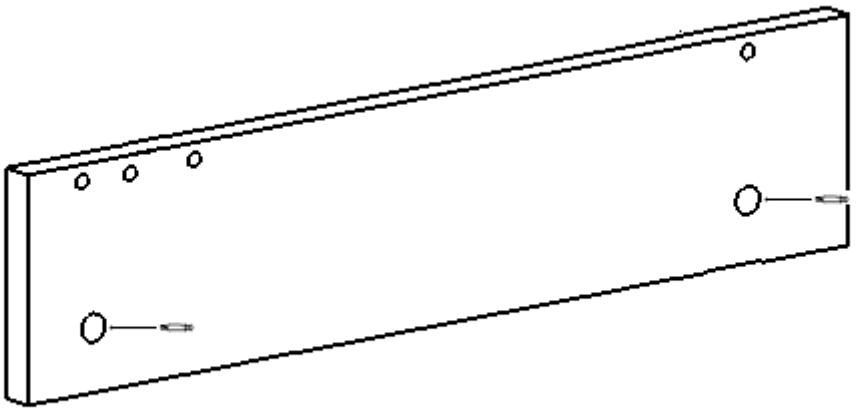

8. Приєднай деталь 15.02.07 до деталі 15.02.01, закрути ексцентрики мініфіксів

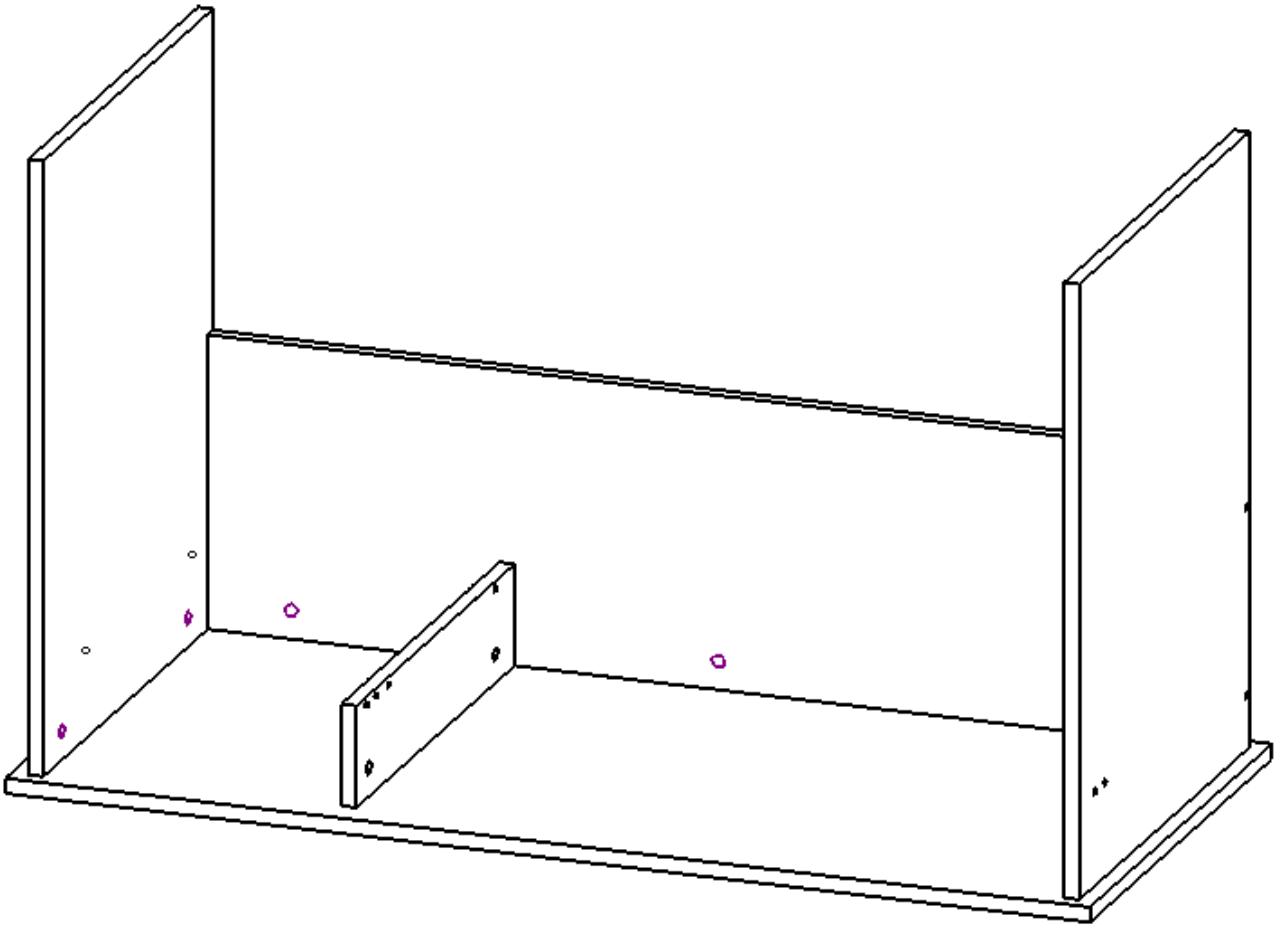

9. До деталей 15.02.07 і 15.02.06 прикрути телескопічні напрямні за допомогою шурупів

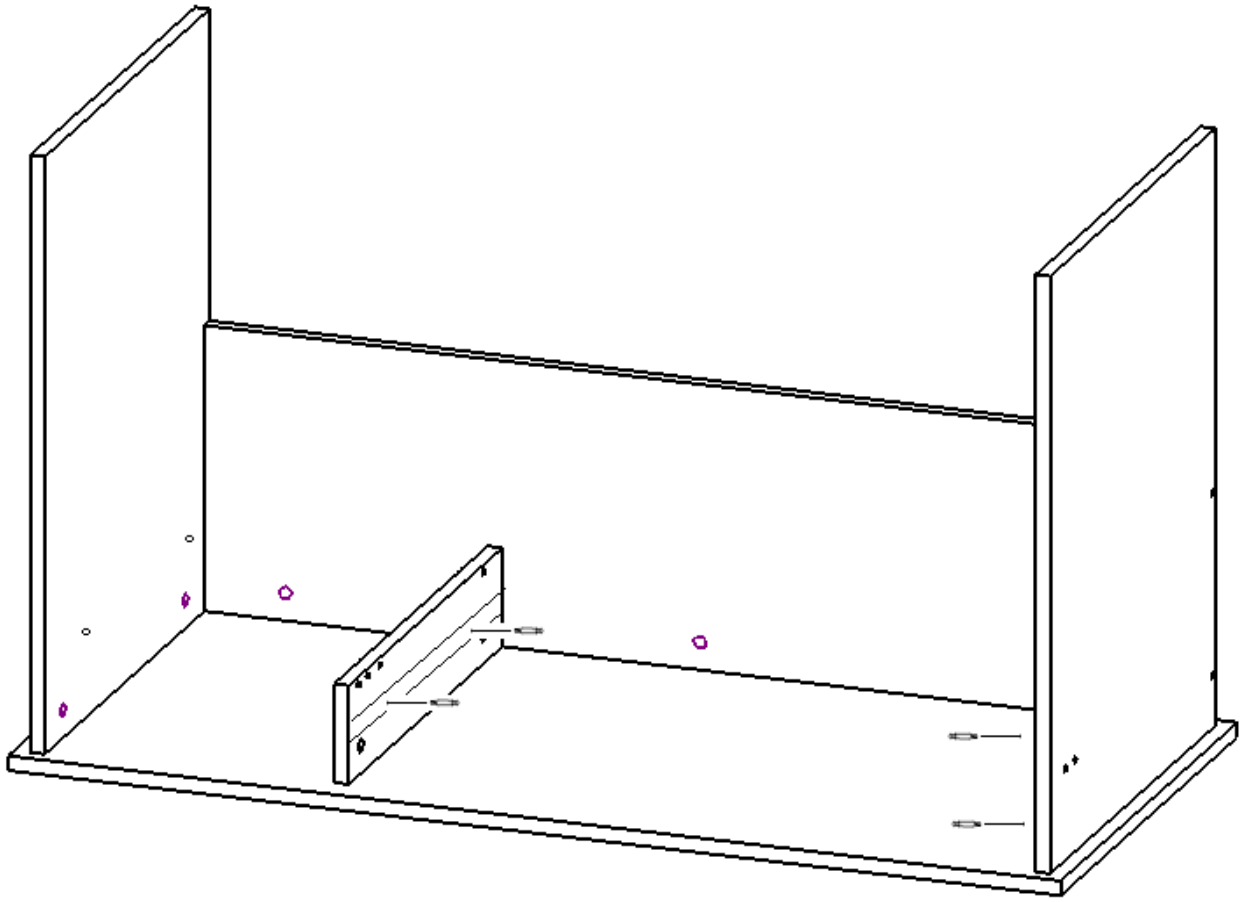

10. За допомогою конфірматів встанови деталь 15.02.03

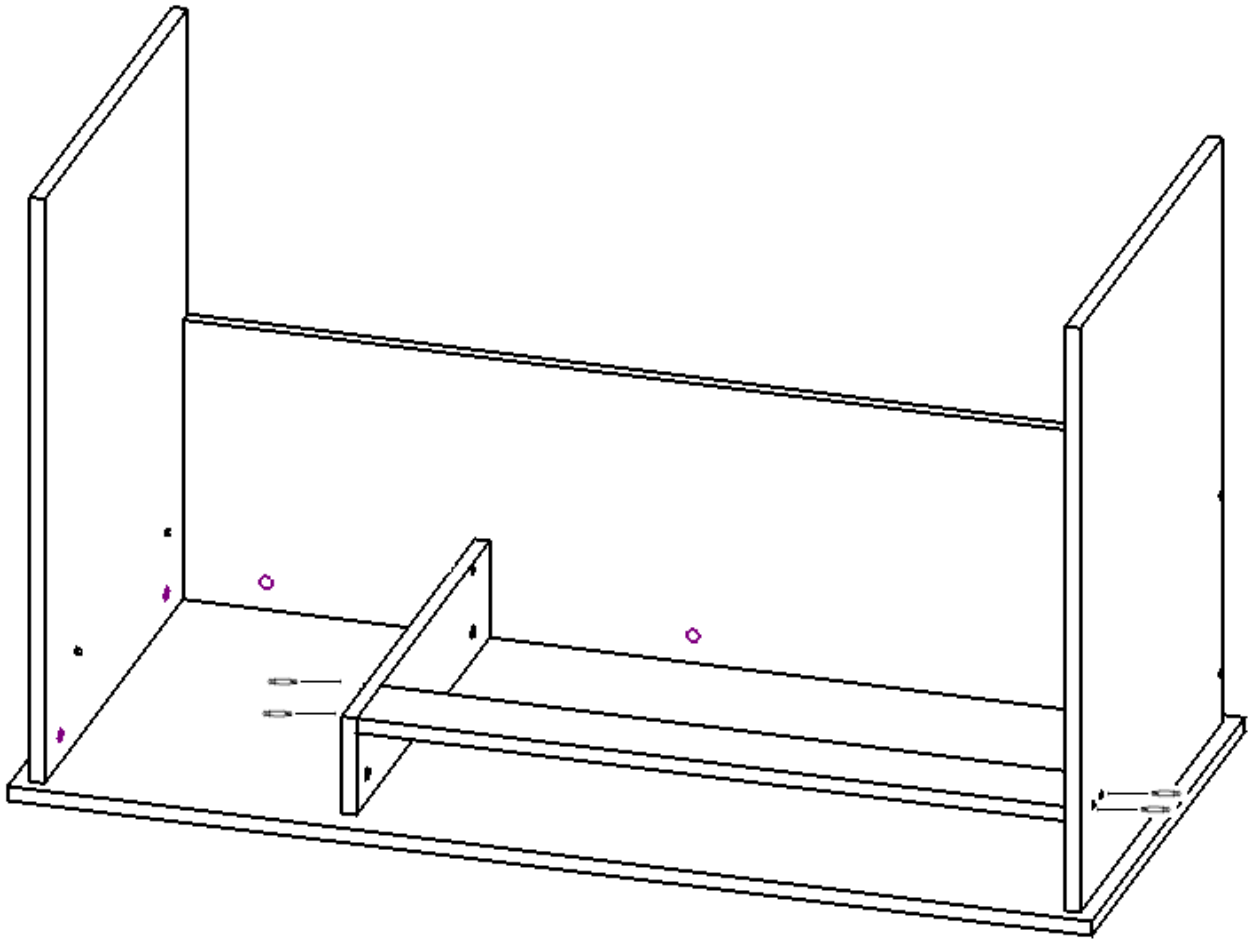

11. За допомогою конфірматів встанови деталь 15.02.02

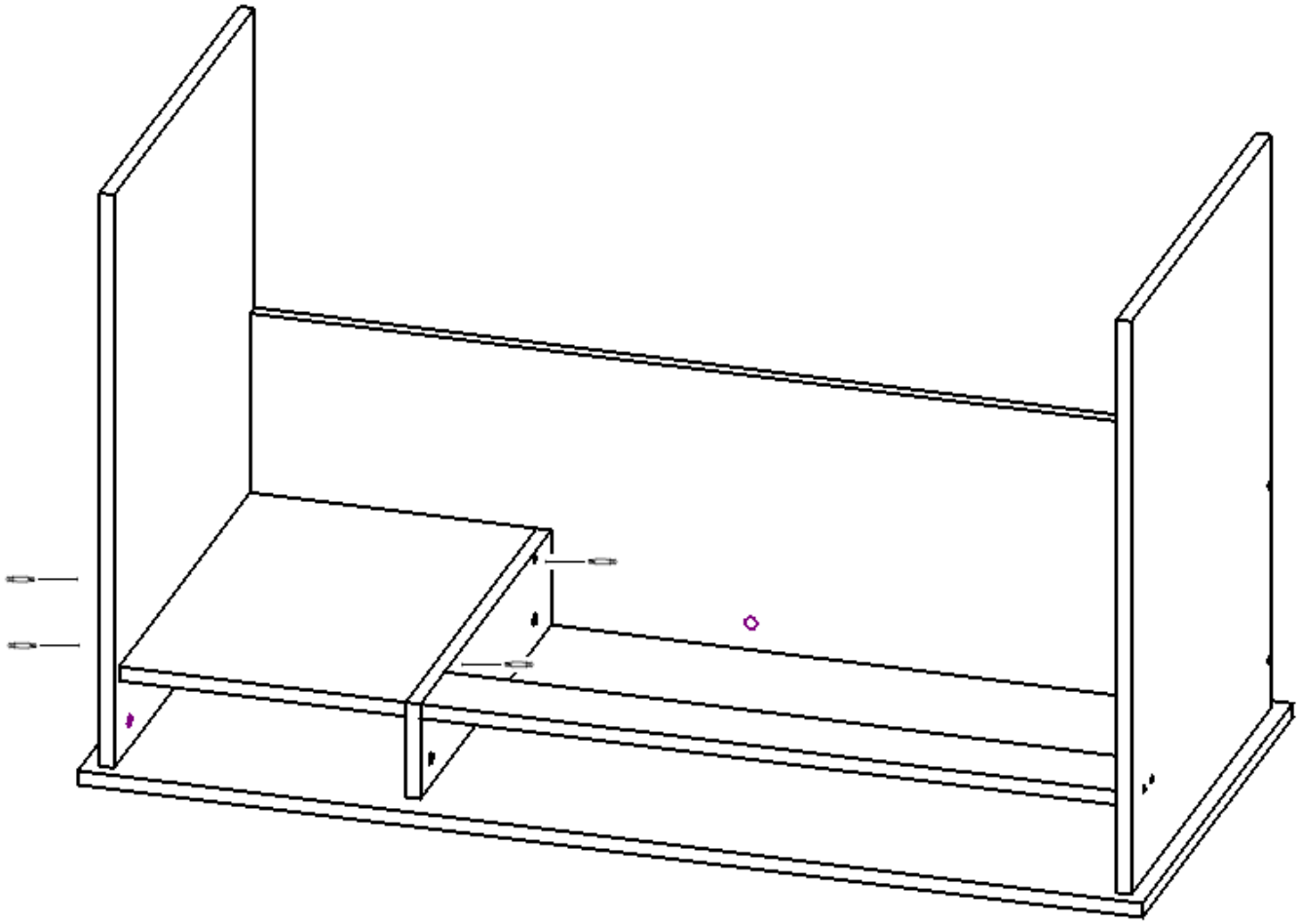

12. До деталей 15.02.05 і 15.02.06 прибий ніжки-цвяхи і переверни стіл

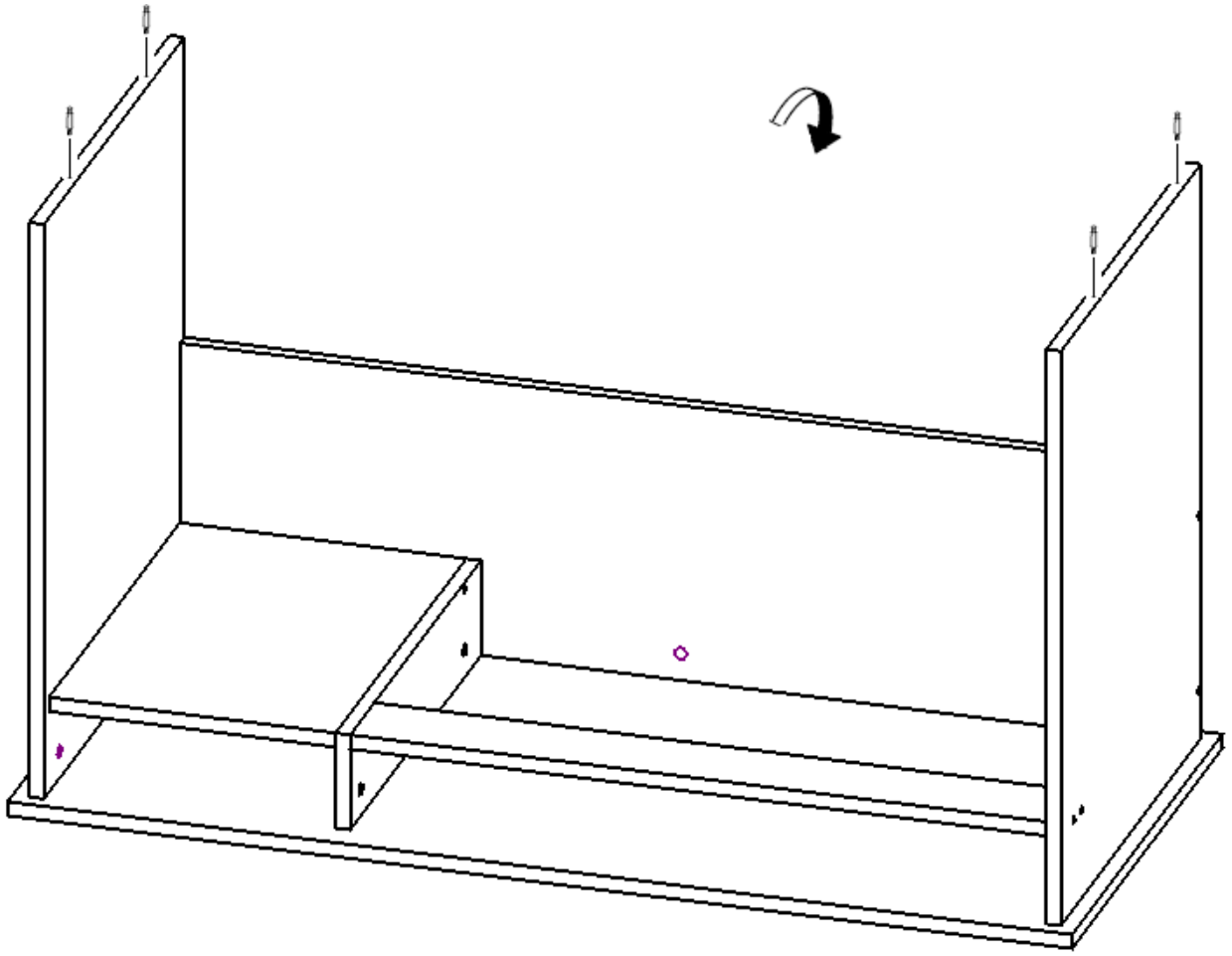

13. У вказані отвори деталей 15.02.09 і 15.02.10 встав ексцентрики мініфіксів і переверни деталі

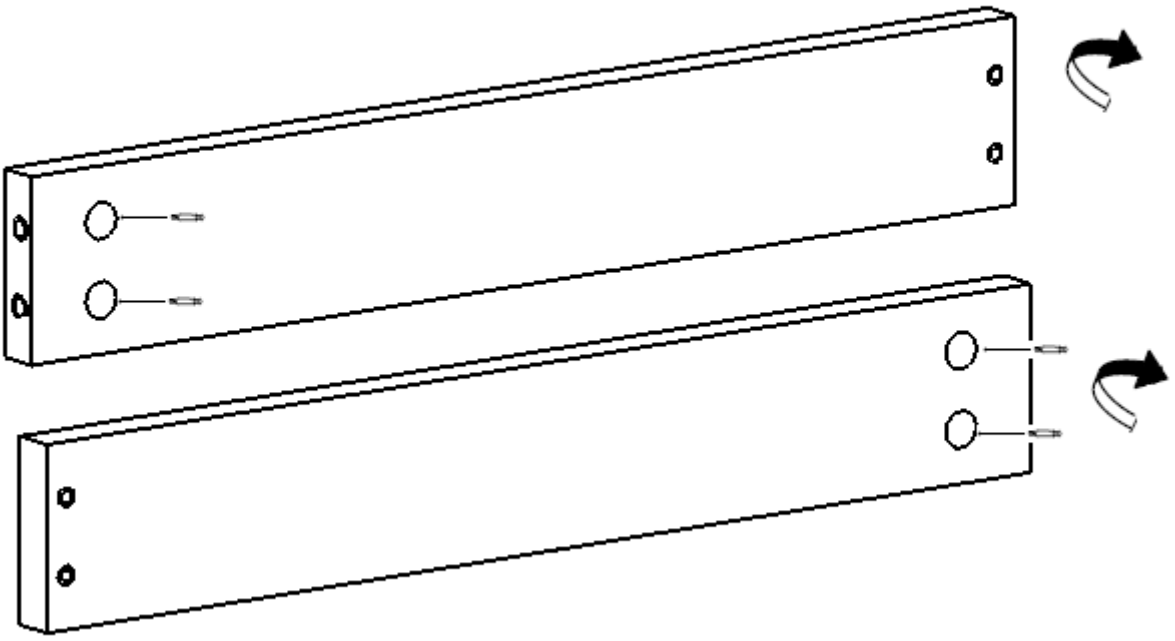

14. До деталей 15.02.09 і 15.02.10 прикрути телескопічні напрямні за допомогою саморізів

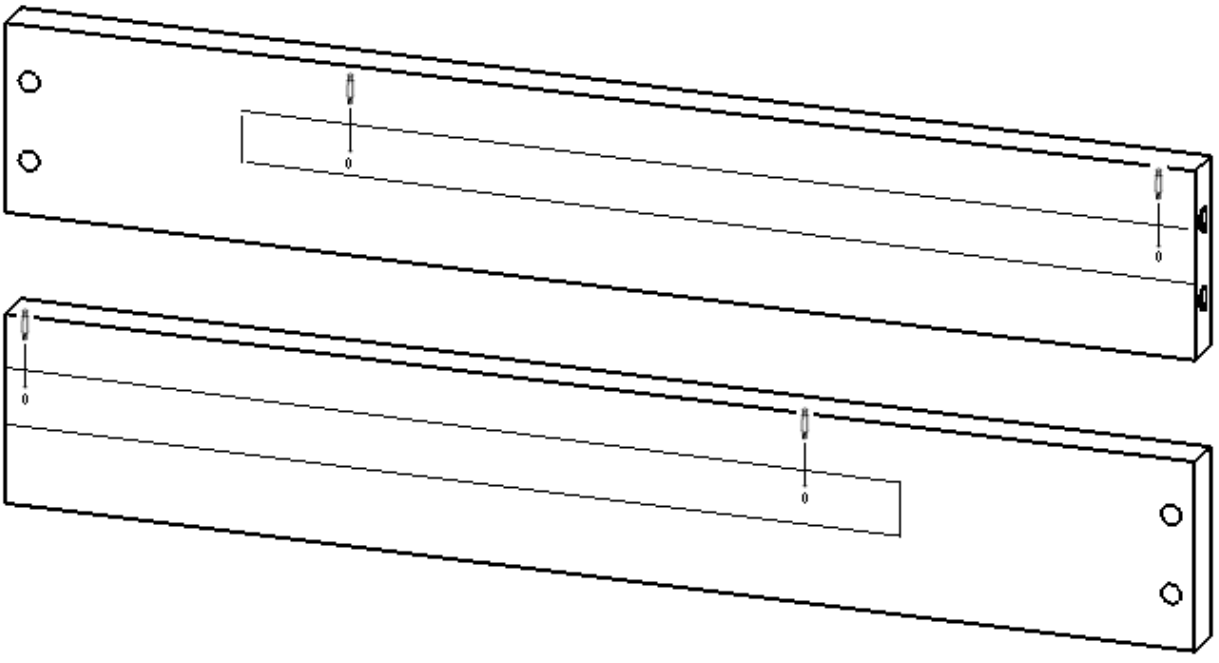

15. З'єднай деталі 15.02.09, 15.02.10 з деталлю 15.02.11 за допомогою конфірматів

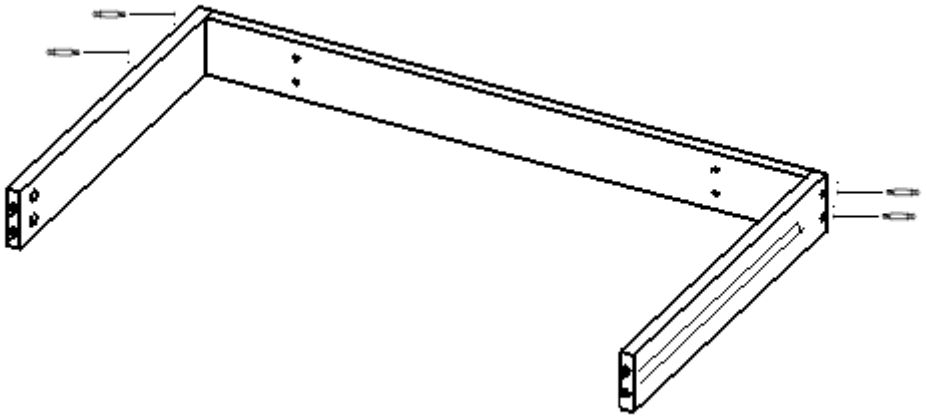

16. У вказані отвори деталей 15.02.12 і 15.02.13 встав ексцентрики мініфіксів

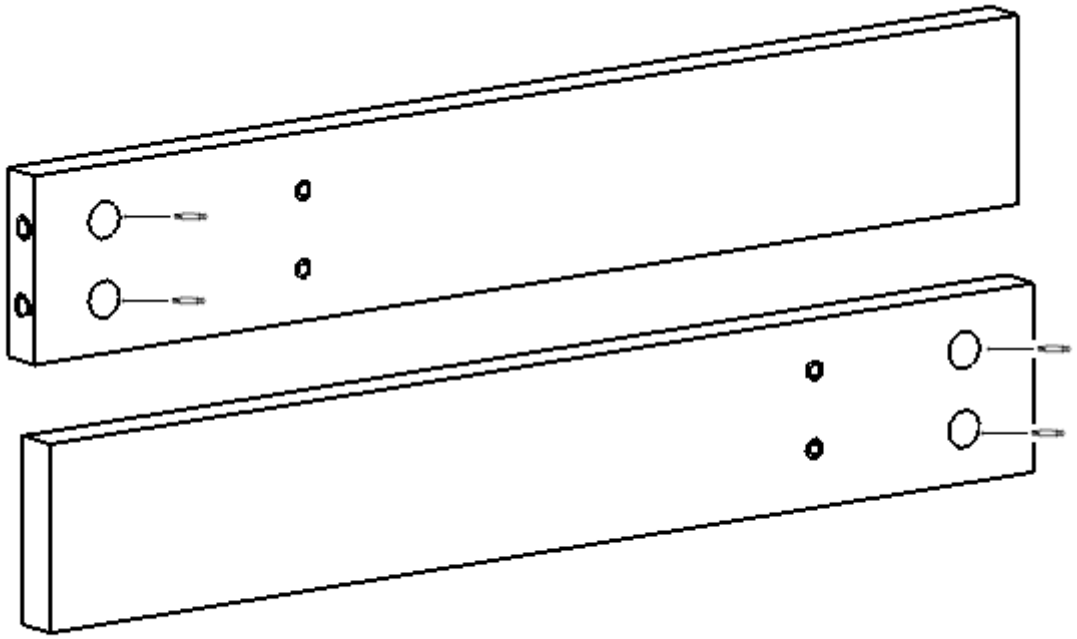

17. За допомогою конфірматів приєднай деталі 15.02.12, 15.02.13 до деталі 15.02.11

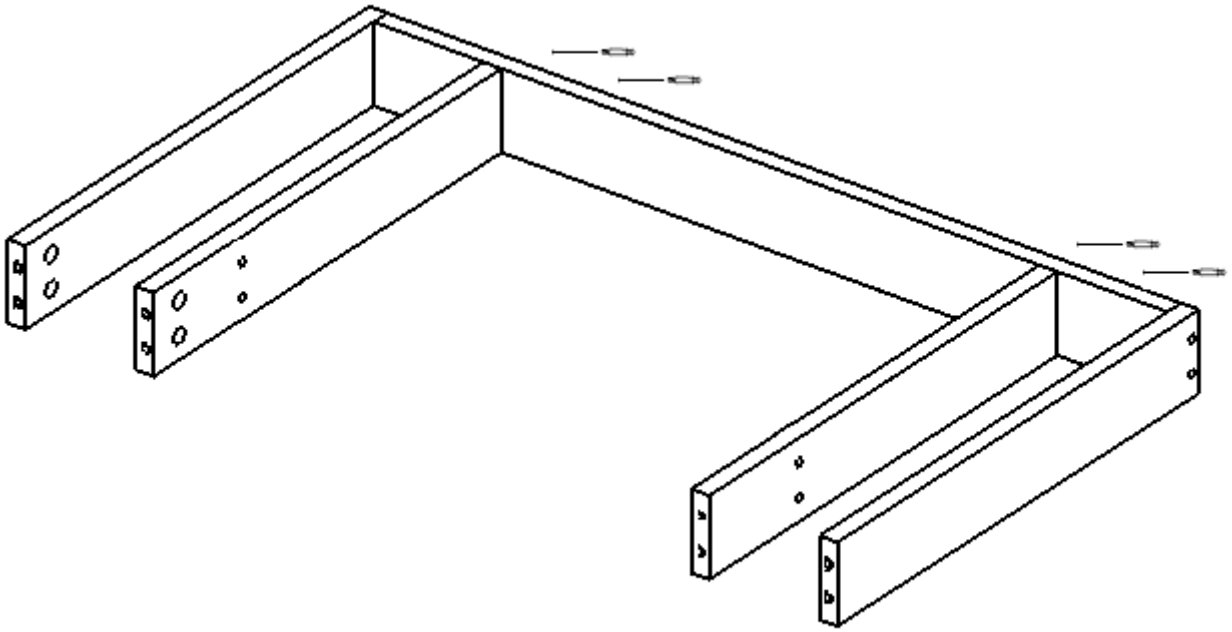

18. За допомогою конфірматів приєднай деталь 15.02.14 до деталей 15.02.12 і 15.02.13

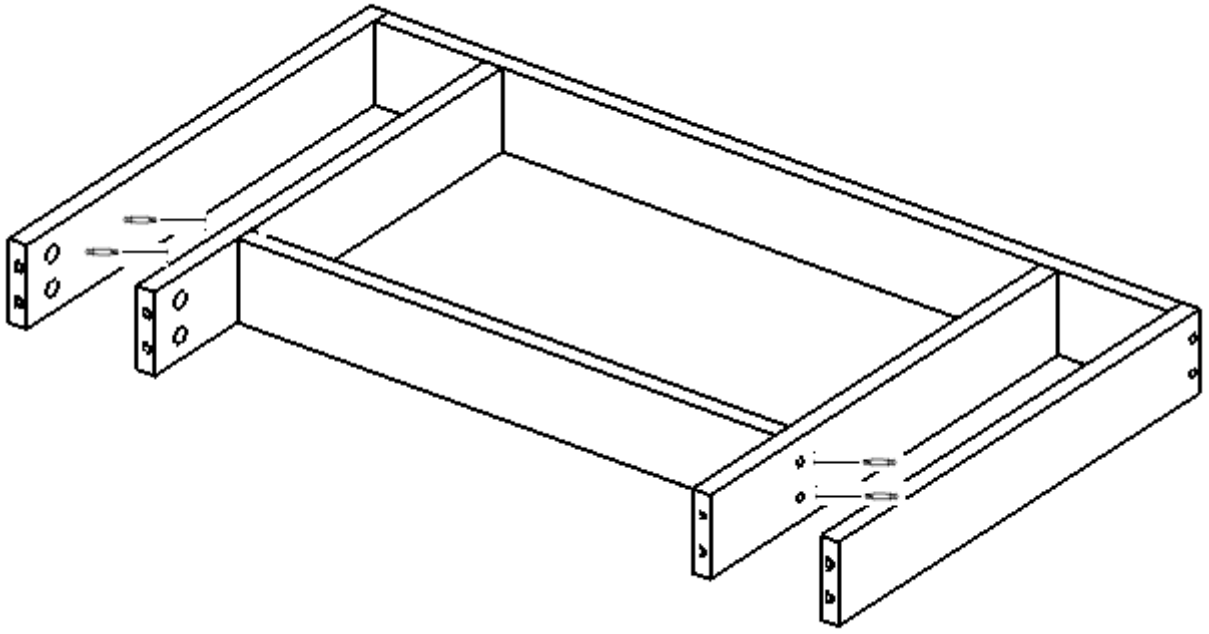

19. У вказані отвори деталі 15.02.08 вкрути штифти мініфіксів.

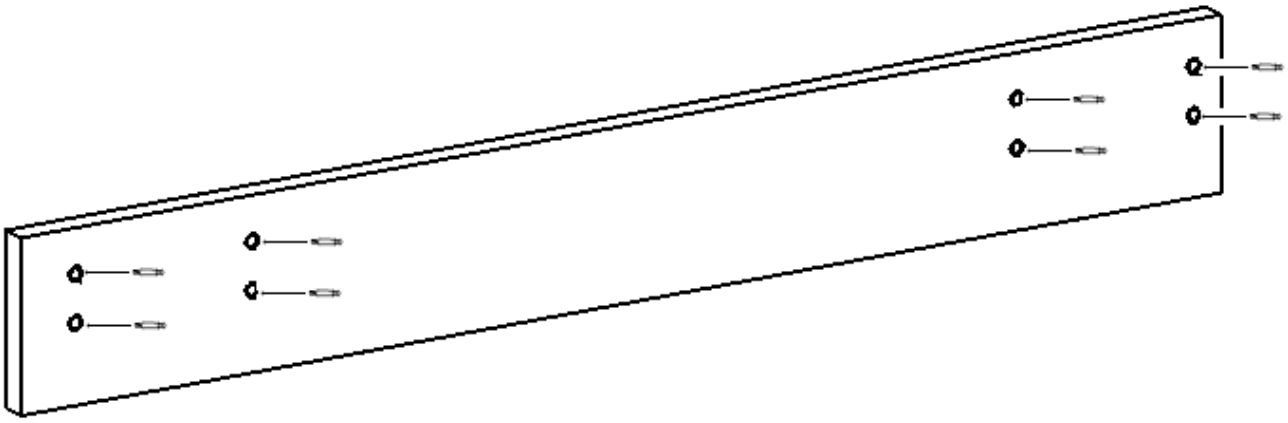

20. З'єднай деталь 15.02.08 з конструкцією, закрути ексцентрики мініфіксів

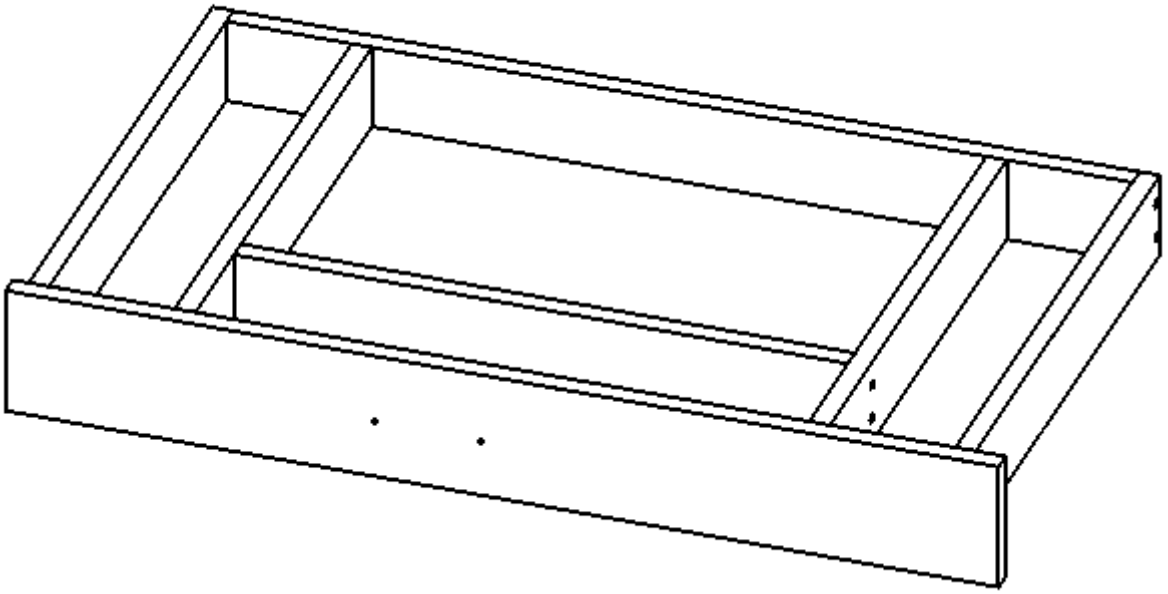

21. Прикрути ручку за допомогою гвинтів

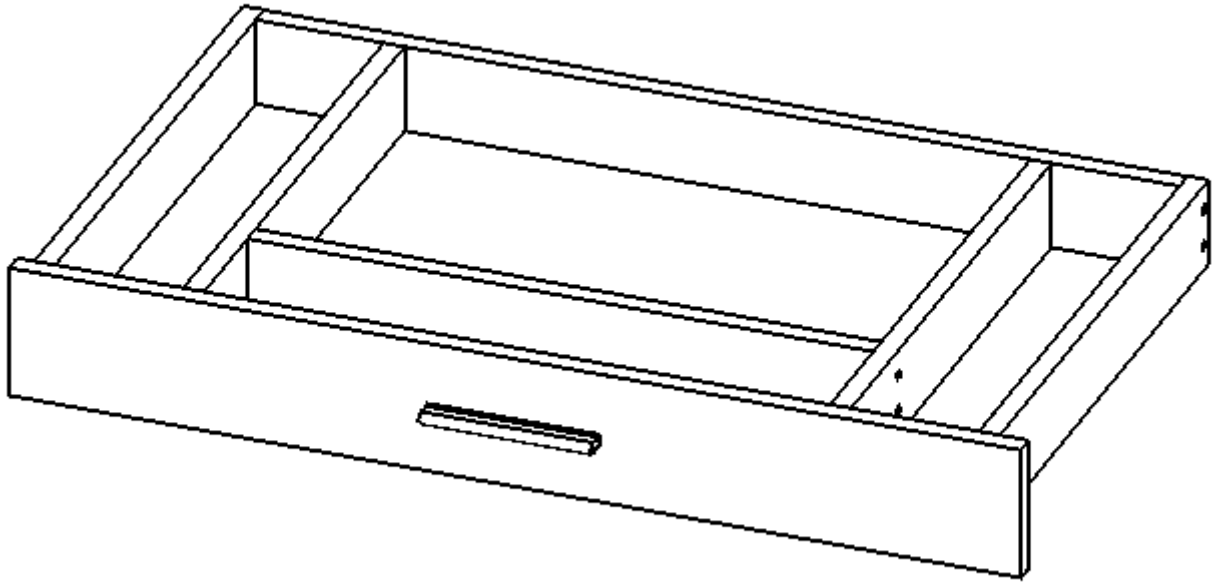

22. В паз деталі 15.02.08 встав деталь 15.01.15, зафіксуй саморізами

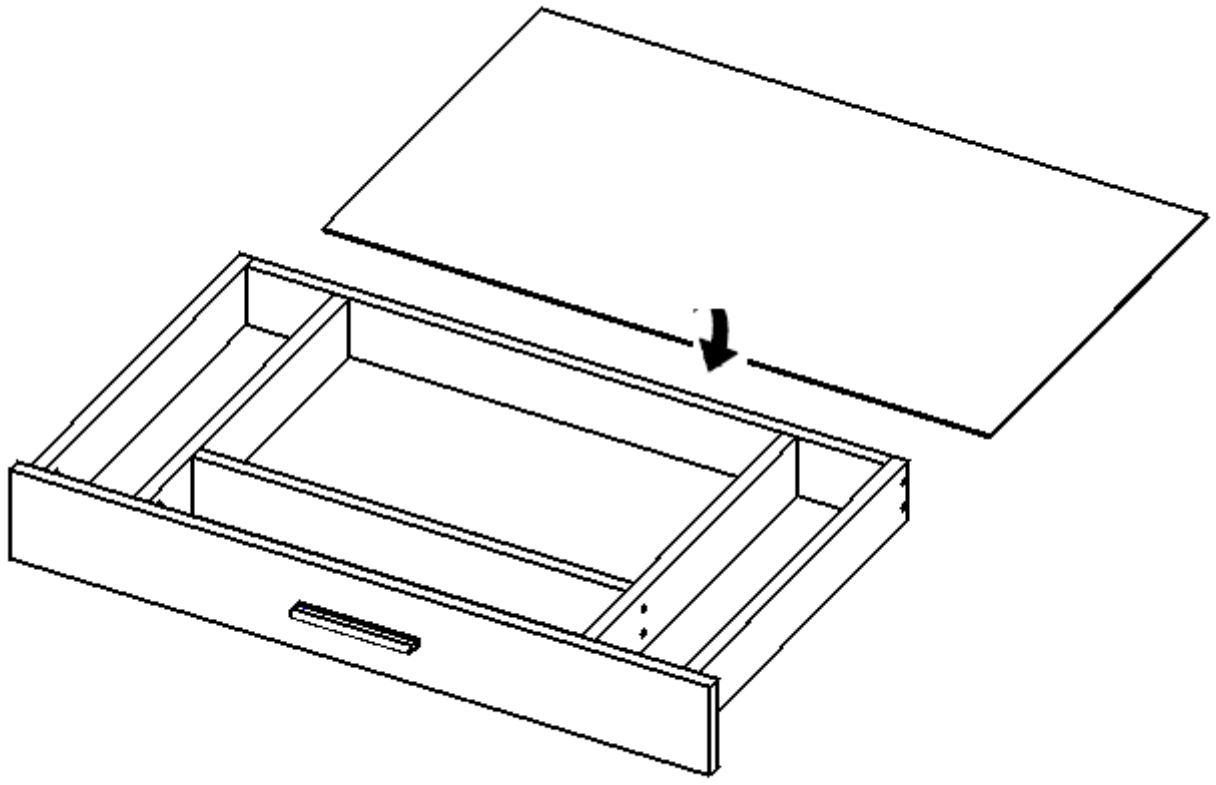
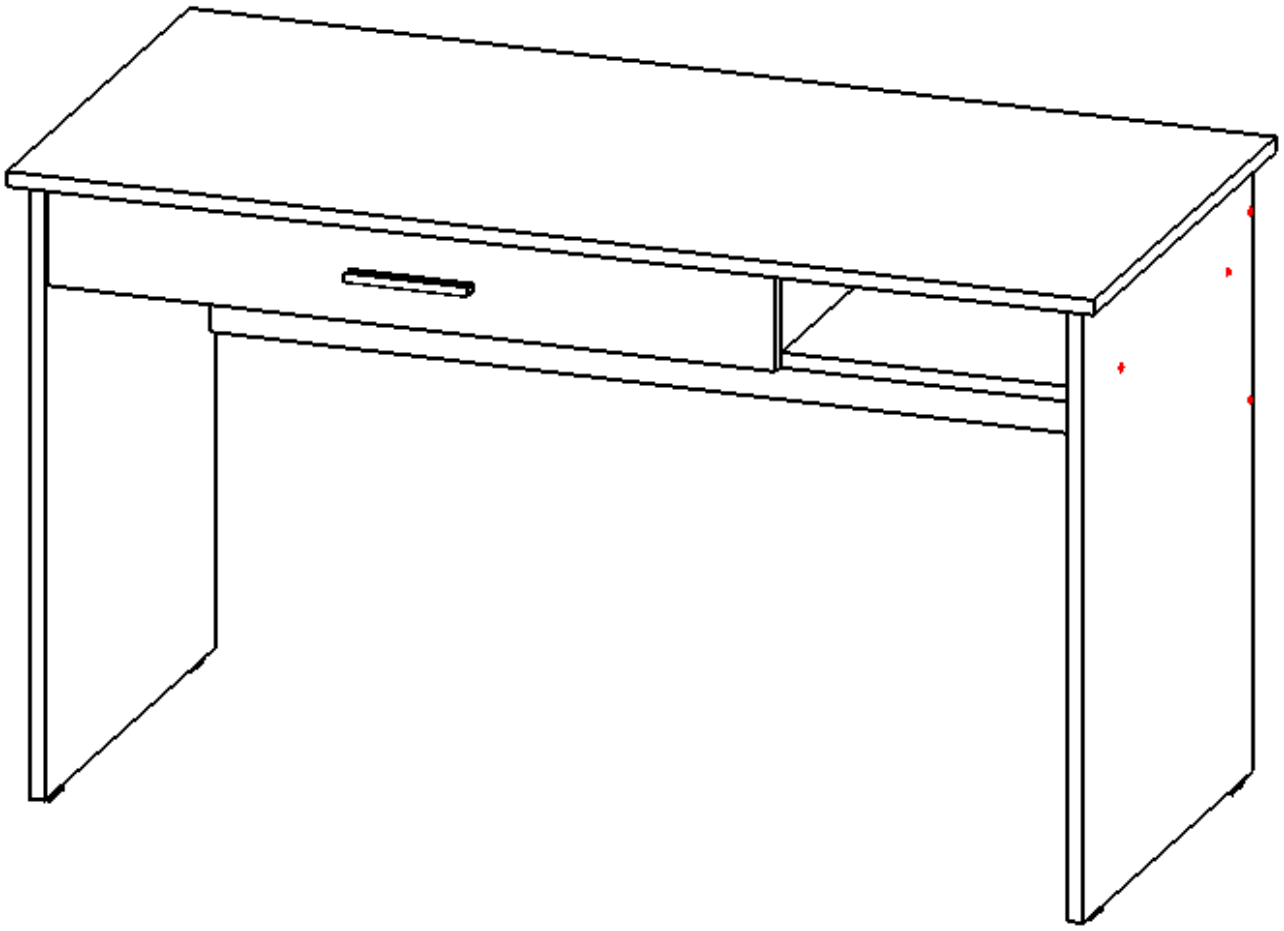
23. Встав шухляду в стіл